File name:MPPVX--8S0414.idw

Poz.	Naziv	Količina	Debelina [mm]	Širina [mm]	Dolžina [mm]	Material	Standard / Risba	Certifikat	Masa / kos	Skupno	Opomba
1	Spodnji del	1				Zvarjenec	MPPVX--8S0415		856,21	856,2	
2	Stransko vodilo	6	120	145	5600	Zvarjenec	MPPVX--8S0416		155,75	934,5	
3	Stransko vodenje - zgornji element	2	145	120	1670	Zvarjenec	MPPVX--8S0417		44,68	89,4	
4	Okvir	1	171	743	2083	Zvarjenec	MPPVX--8S0418		64,23	64,2	
5	Pločevina	8	20	40	150	S355J2+N	EN 10025		0,84	6,7	
6	Tesnilna guma Nota	2	40	100	1650	EPDM	MPPVX--8S0419		2,52	5	dolžina je z nadmero
7	Tesnilna guma Nota	2	40	100	3150	EPDM	MPPVX--8S0419		4,96	9,9	dolžina je z nadmero
8	Pločevina (pritrdilna letev)	2	25	50	1550	S355J2+N	EN 10025		13,83	27,7	
9	Pločevina (pritrdilna letev)	2	25	50	3000	S355J2+N	EN 10025		26,7	53,4	
10	Navojna palica M16	4		16	350	5.8	DIN EN 10025		0,55	2,2	
11	Navojna palica M12	16		12	425	5.8	DIN EN 10025		0,38	6	
12	Navojna palica M12	32		12	250	5.8	DIN EN 10025		0,22	7,1	
13	Navojna palica M12	92		12	170	5.8	DIN EN 10025		0,15	13,9	
14	Navojna palica M12	46		12	250	5.8	DIN EN 10025		0,22	10,2	
15	Matica - M16	8				8	DIN 934		0,03	0,3	
16	Matica - M12	372				8	DIN 934		0,02	6,5	
17	Vijak imbus DIN 912 M16x35	90				8.8 tZn			0,1	8,9	

DETAJL A
(1 : 10)

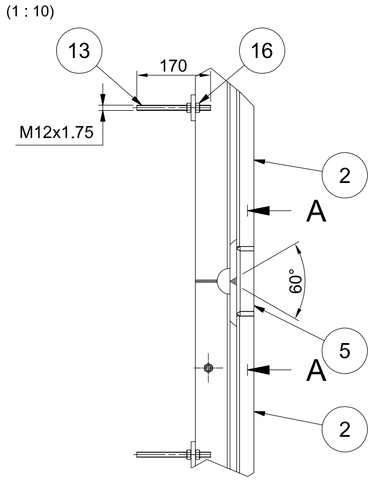

PREREZ A-A
(1 : 10)

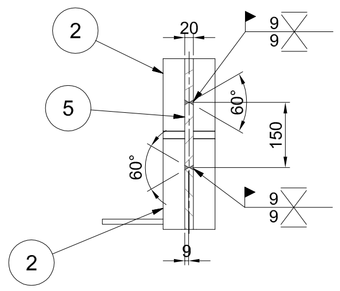

DETAJL C
(1 : 2)

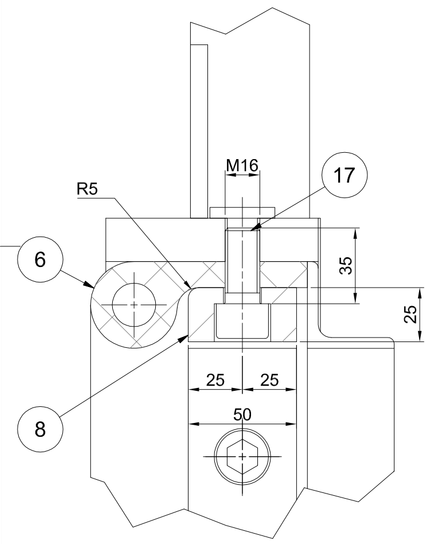

PREREZ B-B
(1 : 50)

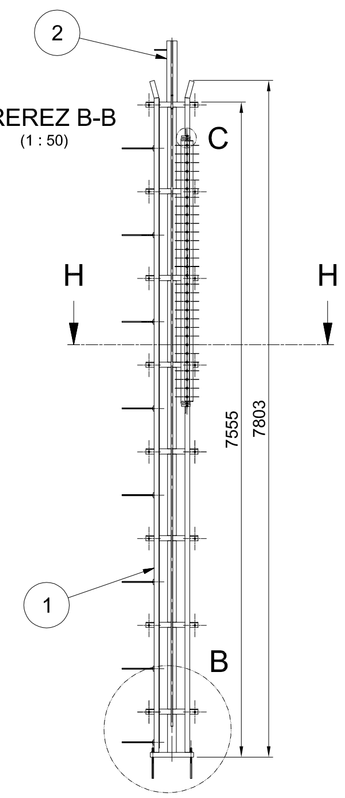

Vbetonirani deli A5
Masa: 2103 kg
(1 : 50)

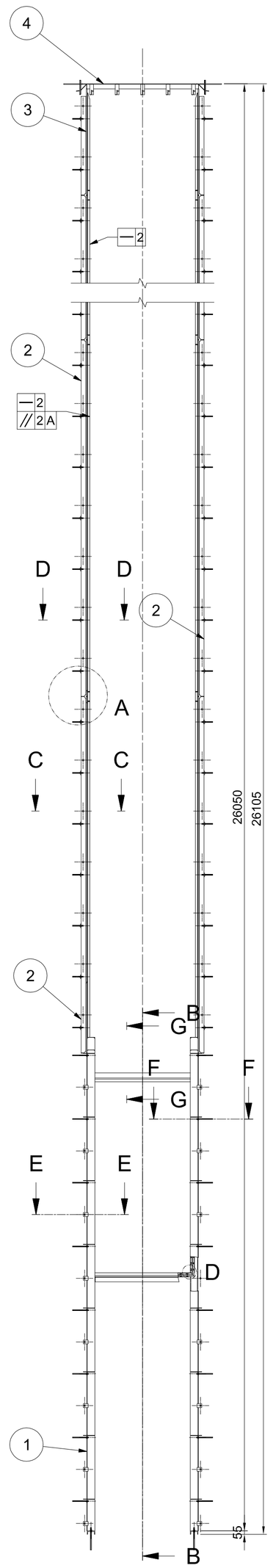

PREREZ C-C
(1 : 5)

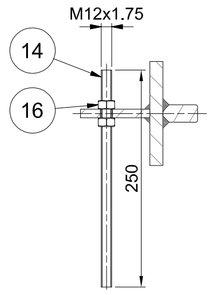

PREREZ D-D
(1 : 5)

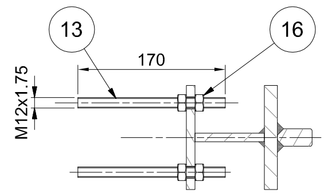

Pločevina (Poz.5)
(1 : 2,5)

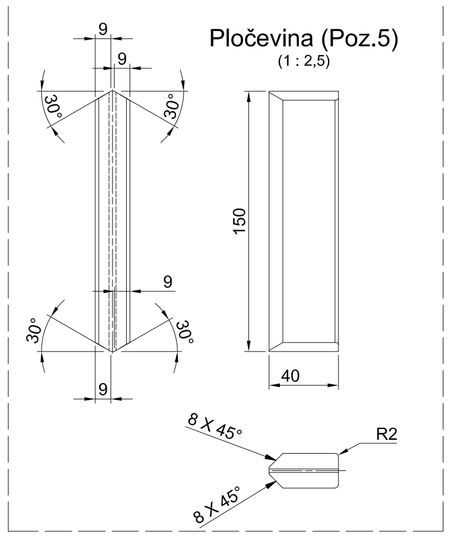

PREREZ E-E
(1 : 5)

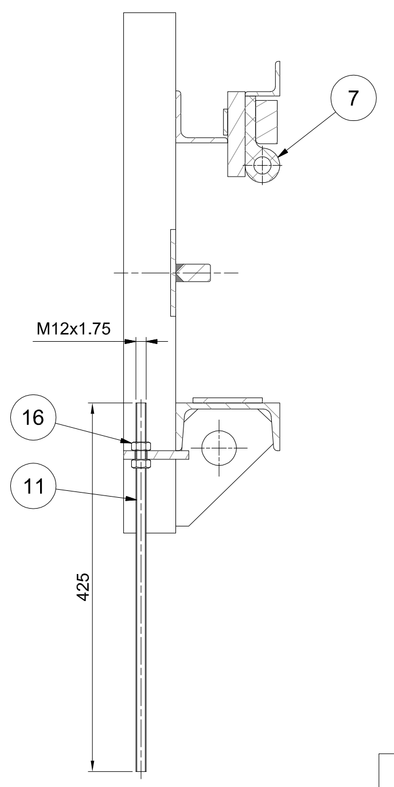

PREREZ F-F
(1 : 5)

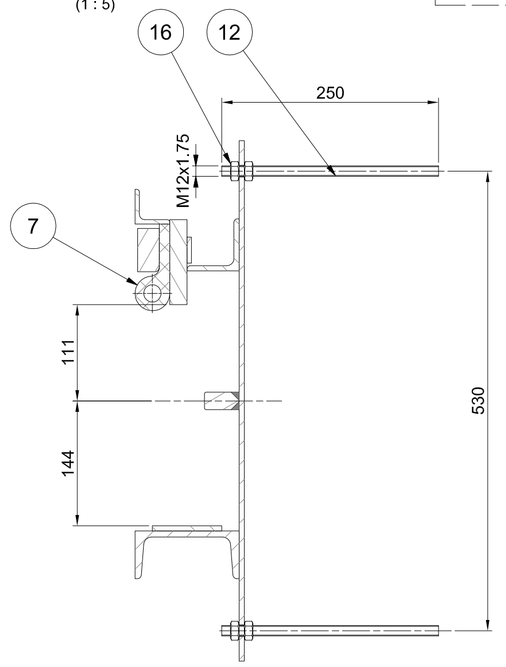

PREREZ H-H
(1 : 5)

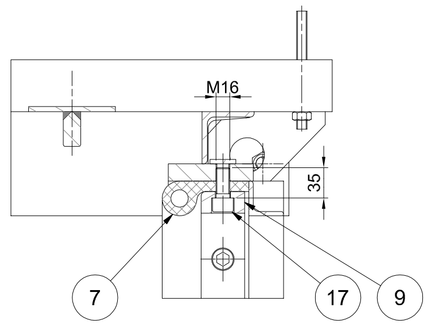

DETAJL D
(1 : 2)

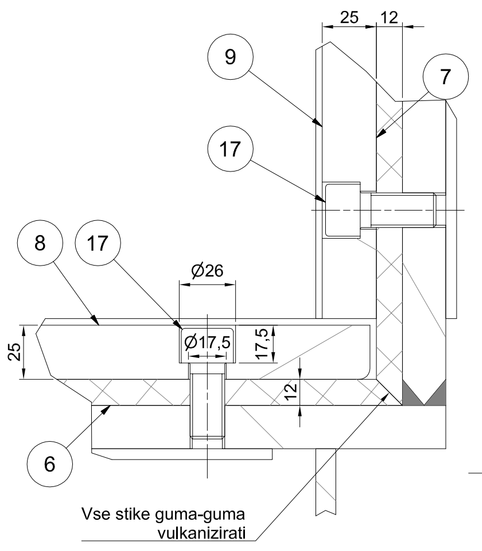

PREREZ G-G
(1 : 10)

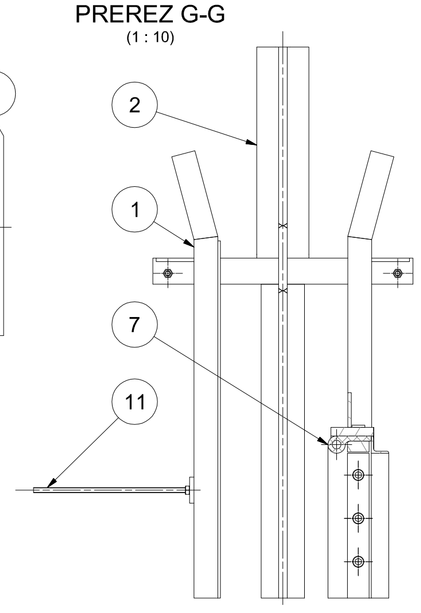

Novi objekt
(1 : 100)

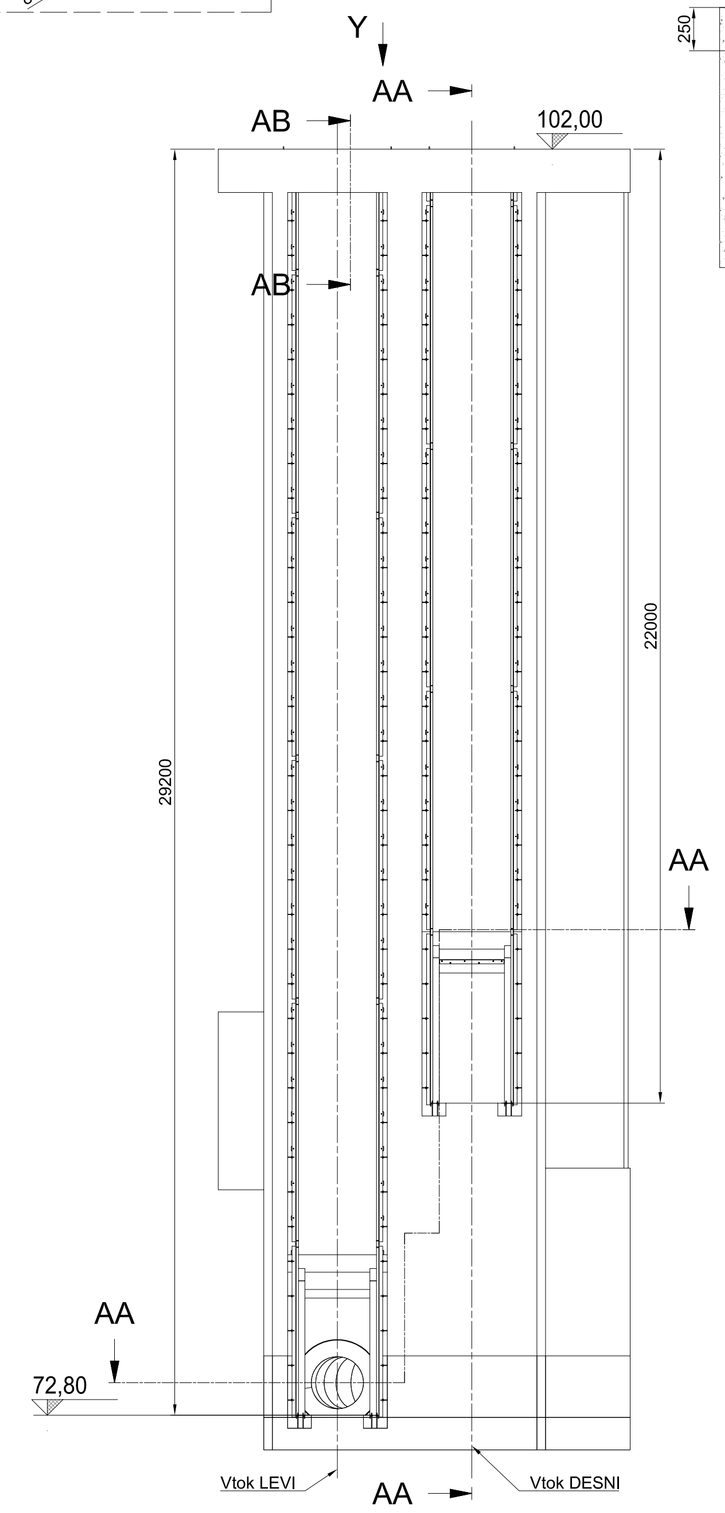

DETAJL B
(1 : 25)

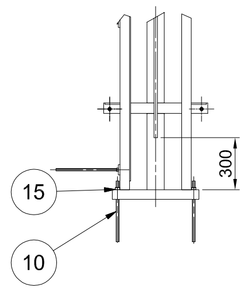

PREREZ AA-AA
(1 : 100)

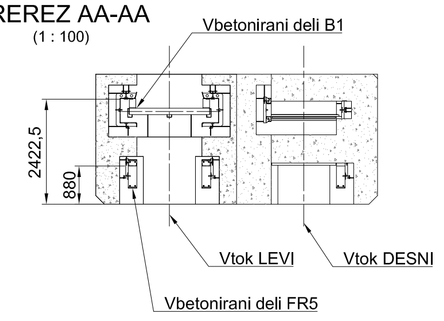

PREREZ AB-AB
(1 : 25)

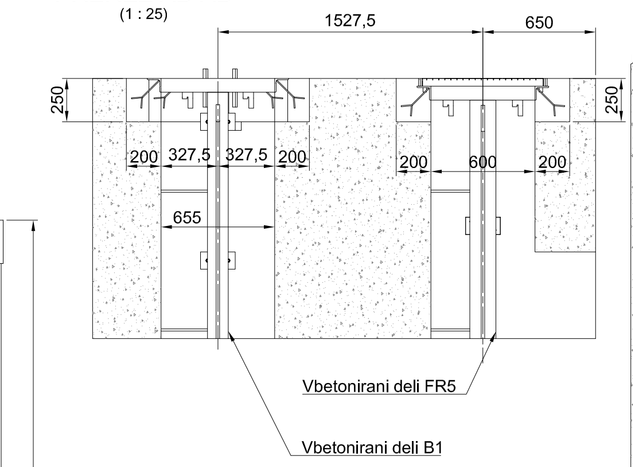

Izometrični pogled prereza AA-AA
(1 : 100)

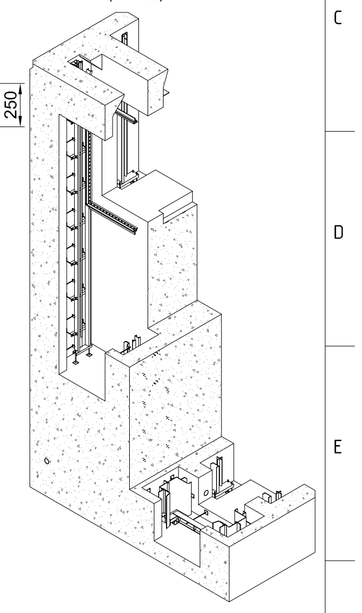

POGLED Y
(1 : 50)

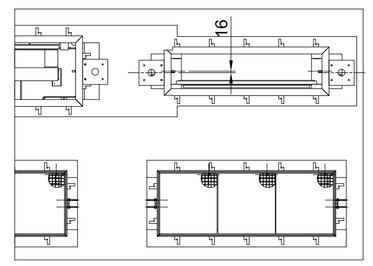

OPOMBE:

01 *REFERENČNE RISBE:*
MPPVX--8S0418 - Drsna zapornica A5 - Vbetonirani deli - Okvir
MPPVX--8S0419 - Tesnilna guma - Nota

02 *LEGENDA ŠRAFURE:*

Ogljikovo jeklo	Nerjavno jeklo	Brončna zlitina	Primarni beton	Sekundarni beton	Polimeri	Guma

03 KONTROLA ZVAROV:
Kontrola in testiranje zvarov v skladu z: EN13445-5
Vsi zvari bodo vizuelno pregaledani v skladu z: EN ISO 17637

Vse stike guma-guma vukanizirati.

Investitor: Republika Slovenija, Ministrstvo za okolje in prostor, Dunajska cesta 48, 1000 Ljubljana			Objekt: SANACIJA PREGRADE VOGRŠČEK S PRIPADAJOČIMI OBJEKTI
Proizvajalec: senovo metalna, Titova cesta 52, 8281 Senovo, Slovenija			Del objekta: NOVI ODVZEMNI OBJEKT
Projektant: MONTAVAR PROJEKT LJ d.o.o., Valjhunova ulica 11, 1000 Ljubljana, Slovenija			Vrsta načrta/prikaza: 4. NAČRT S PODROČJA STROJNIŠTVA
	Ime in priimek: (podpis)	Identifikacijska št.	Splošna dokumentacija/risbe: Drsna zapornica A5 Vbetonirani deli Sestava
Vodja projekta:	Martin Cmrekar u.d.i.g.	G-3884	
Pooblaščeni inženir:	Martin Cmrekar u.d.i.g.	G-3884	
Sodelavec - pooblaščeni inženir:			Vrsta projekta: PID; Številka projekta: P-GO-35/22
Obdelal:	Robert Hočevar		Klasifikacijska oznaka: ---------- ; Stran/št.strani: 1 / 1
Datum izdelave:	29.3.2022	Merilo: 1 : 50 (1:2,1:5,1:10,1:25,1:100)	Identifikacijska oznaka: MPPVX--8S0414 ; Rev.: /

ISO A1

Montavar PROJEKT LJ d.o.o. All rights within are not explicitly transferred to the employer by contract are reserved.

Montavar PROJEKT LJ d.o.o. Vse avtorske pravice, ki niso s pogodbo izrecno prenesene na naročnika, so pridržane.